NACELLE ARAIGNEE

Nacelles et élévateurs

CMC S19HD

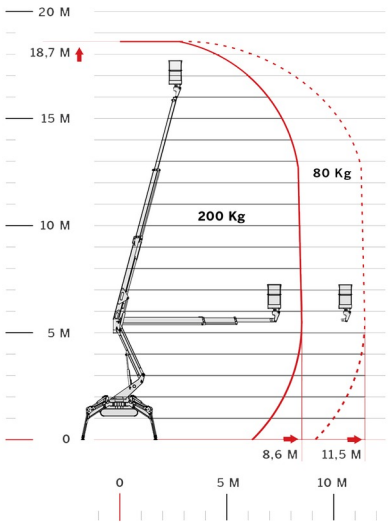

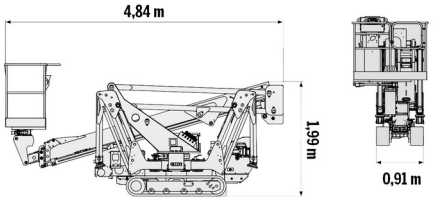

CMC S19HD

Prix par jour	€ 335
2 à 4 jours	€ 270 /jour
Prix par semaine	€ 990
A partir de 4 semaines	€ 775 /semaine

Hauteur de travail	18,70 m
Charge limite	200 kg
Longueur	4,84 m
Largeur	0,91 m
Hauteur	1,99 m
Poids	2700 kg

ACCESSOIRES

- Opérateur - CAT 1
- Rampes synthétiques

4 Stabilisateurs Automatiques

1 prise de courant dans le panier

Radiocommandée

Port en lourd à l'intérieur : 2 personnes

Port en lourd à l'extérieur: 2 personnes

Moteur diesel + moteur electrique

Chenilles non marquantes / Largeur = 81 cm avec cage tourné / 3 différents types de stabilisation

Consultez la fiche technique sur notre site www.dumarent.be

Si vous avez des questions concernant cette machine ou des accessoires, vous pouvez toujours nous appeler au T +33 (0)3 28 200 580 ou nous envoyer un e-mail.

Les frais de nettoyage et d'environnement seront mis en compte si la machine revient très sale ou pleine de boue.

* Tous les prix sont hors TVA.
* Un dépôt de garantie peut être demandé.

19 May 2024 16:11:32 / 493 / Conditions générales sur notre site dumarent.fr

duma rent
Duma Rent Nord SAS • 1 Rue du Lac • 59380 Armbouts-Cappel
T +33 (0)3 28 200 580 • Fax +33 (0)3 28 200 960
info@dumarent.fr • www.dumarent.fr